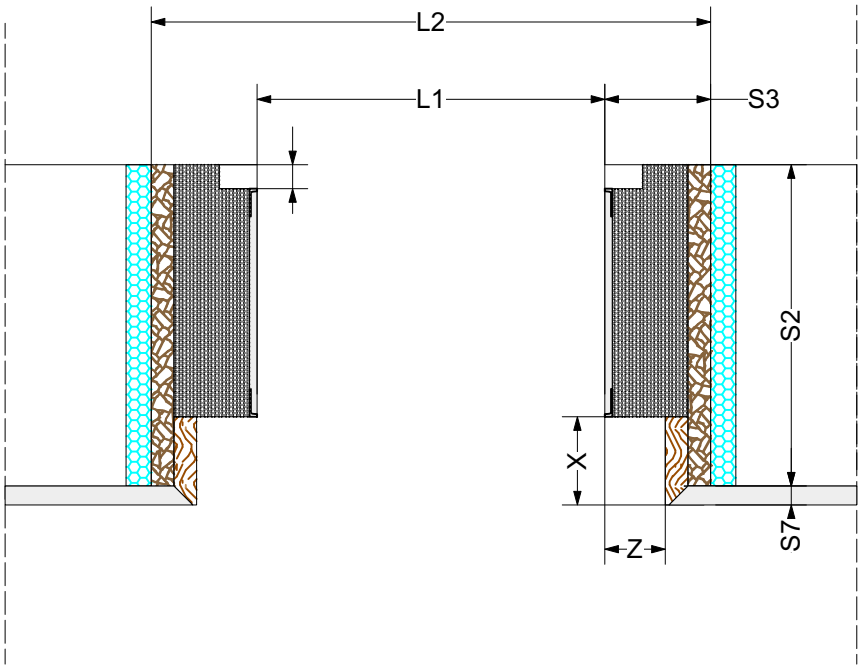

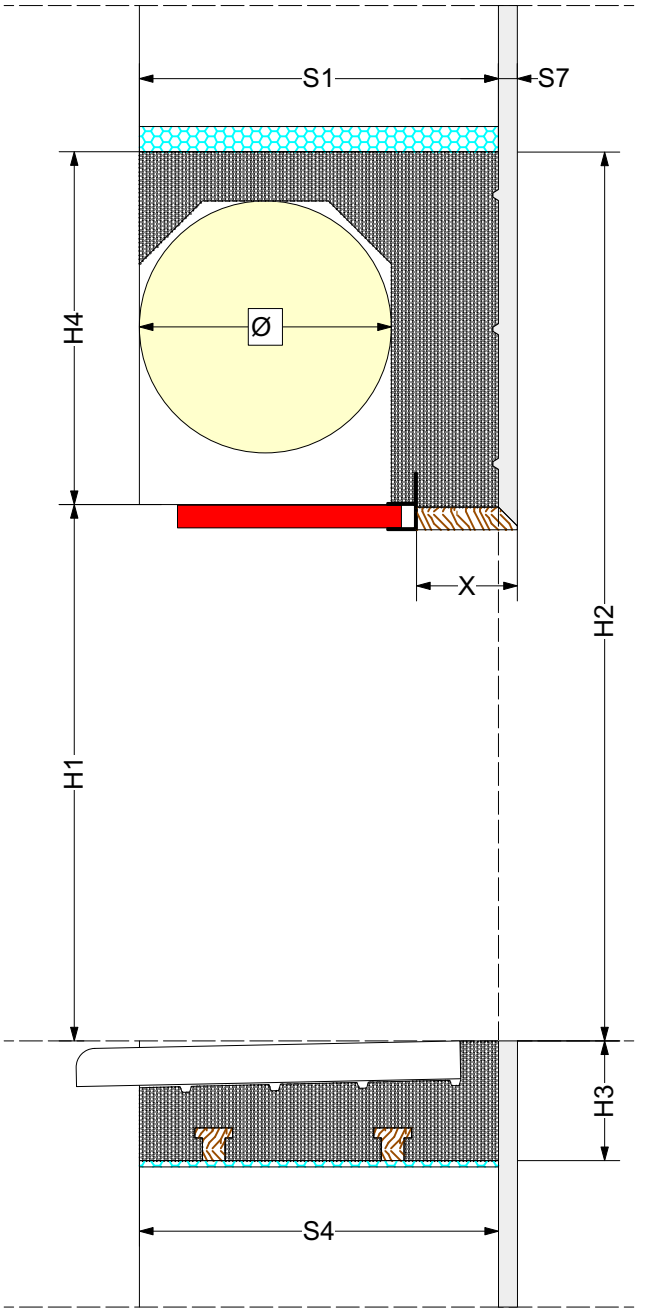

ERMETEC
Tecnologie per abitare

DISEGNATORE:
-

CLIENTE:
-

DATA:
07/01/2026

Monoblocco ristrutturazione, realizzato in EPS 200 ad alta densità (30 kg/m³) con λ = 0,031 W/mK. L'elemento è composto da: cassonetto con celino completo di rullo e supporto motore con sistema di sblocco. Spalle laterali predisposte per l'installazione del serramento a filo interno muro. Scasso per alloggiamento guida, dotato di copertura protettiva per la successiva rasatura. Elementi in legno fenolico di adeguato spessore per la posa del serramento. Profili in PVC con rete per l'applicazione dei rasanti. Predisposizione per l'elemento sottosoglia, con pendenza verso l'esterno per favorire il corretto deflusso dell'acqua piovana.

LEGENDA:

- INTONACO
- EPS
- MULTISTRATO MM.18
- OSB MM.18
- SCHIUMA POLIEURETANICA
- CELINO

TAVOLA 74.7

NOTE:
-