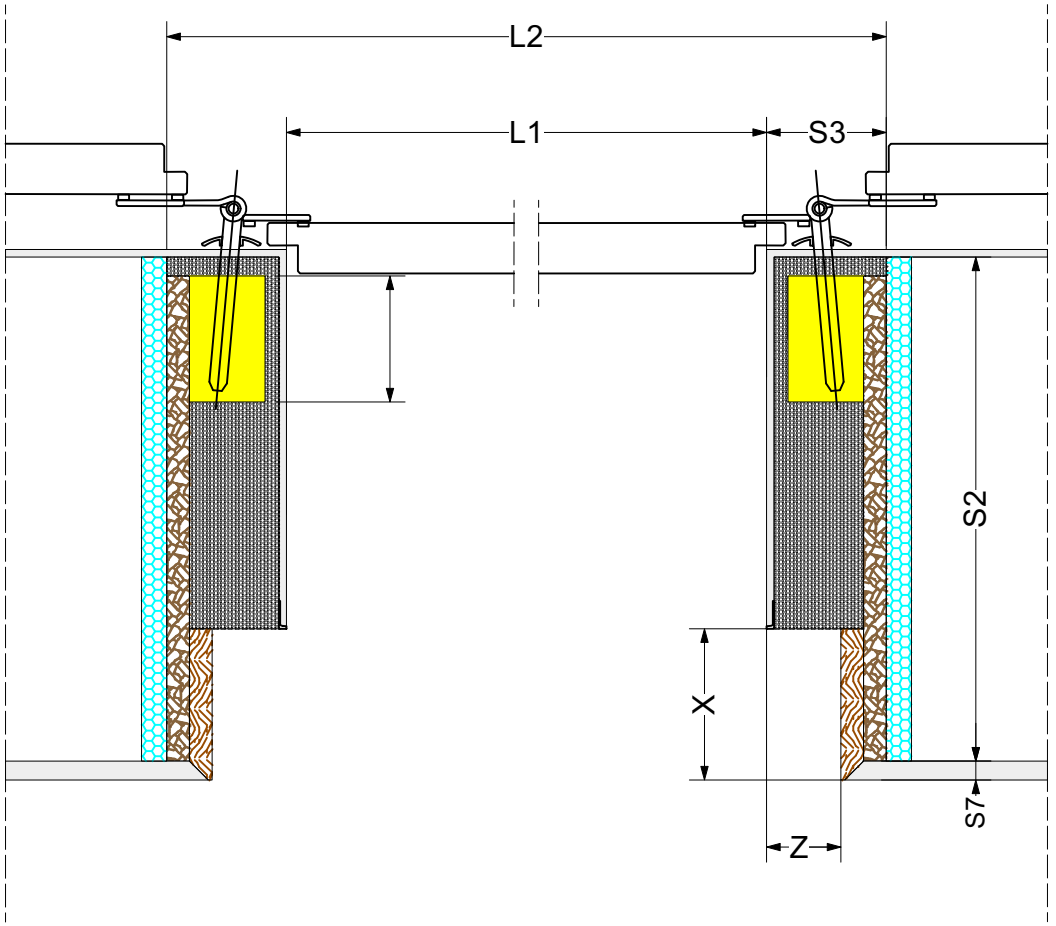

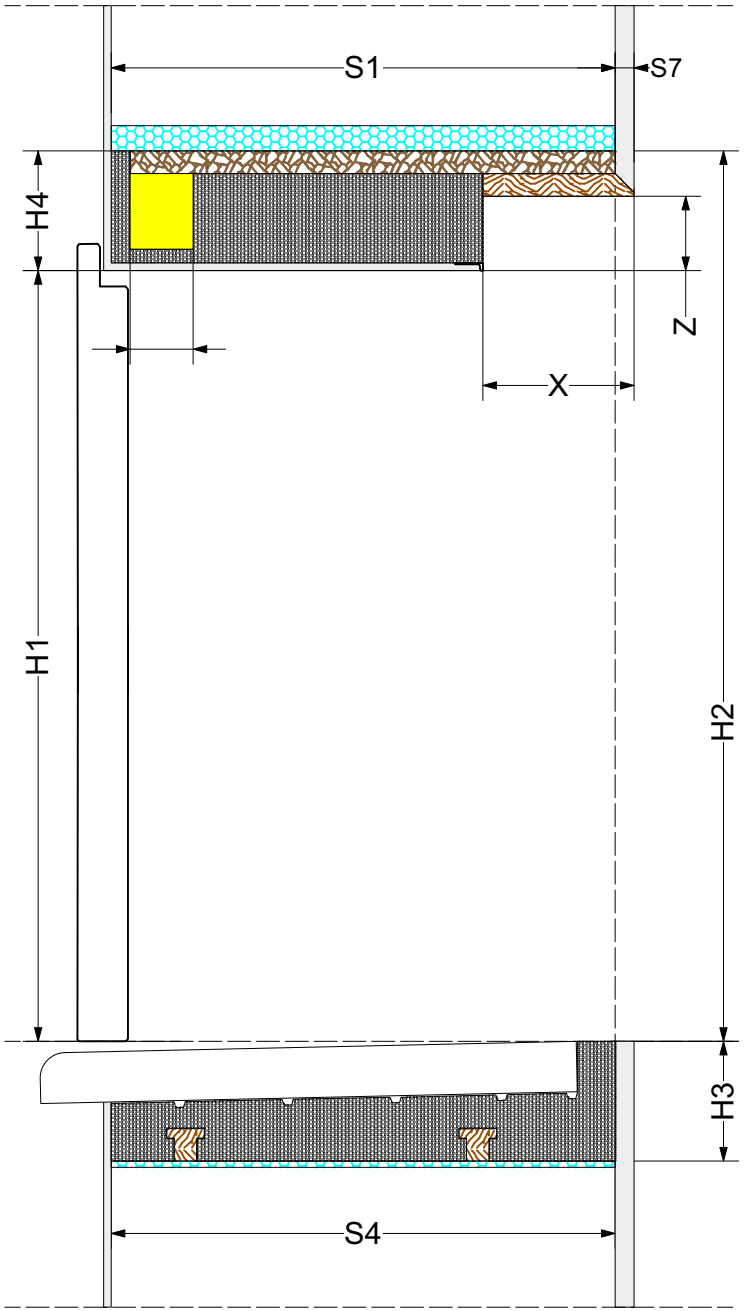

ERMETEC

Tecnologie per abitare

DISEGNATORE:
-

CLIENTE:
-

DATA:
07/01/2026

Monoblocco per scuri/persiane, realizzato in EPS 200 ad alta densità (30 kg/m³) con λ = 0,031 W/mK. L'elemento è composto da: spalle laterali e superiore predisposte per l'installazione del serramento a filo muro interno. Elementi in legno fenolico di adeguato spessore per la posa del serramento.

Rinforzi in Puren per il fissaggio dei cardini degli scuri. Profili in PVC con rete per l'applicazione dei rasanti. Predisposizione per l'elemento sottosoglia, con pendenza verso l'esterno per favorire il corretto deflusso dell'acqua piovana.

LEGENDA:

- INTONACO
- EPS
- MULTISTRATO MM.18
- OSB MM.18
- SCHIUMA POLIEURETANICA
- PUREN

TAVOLA 100

NOTE:
-